Fendt IDEAL

Fendt IDEAL

4 Lühiülevaade.
6 Spotlights.
10 Heedrid & Kaldkonveier.
14 Protsessor & Puhastussüsteem.
20 Põhu/aganate käitlus & Teravilja käitlus.
26 Mootor.
30 Käiguosa, Veermik & Jõuülekanne.
34 Kabiin & Juhtimine.
38 Fuse & Automaatika.
52 Varustusversioonid ja tehnilised üksikasjad

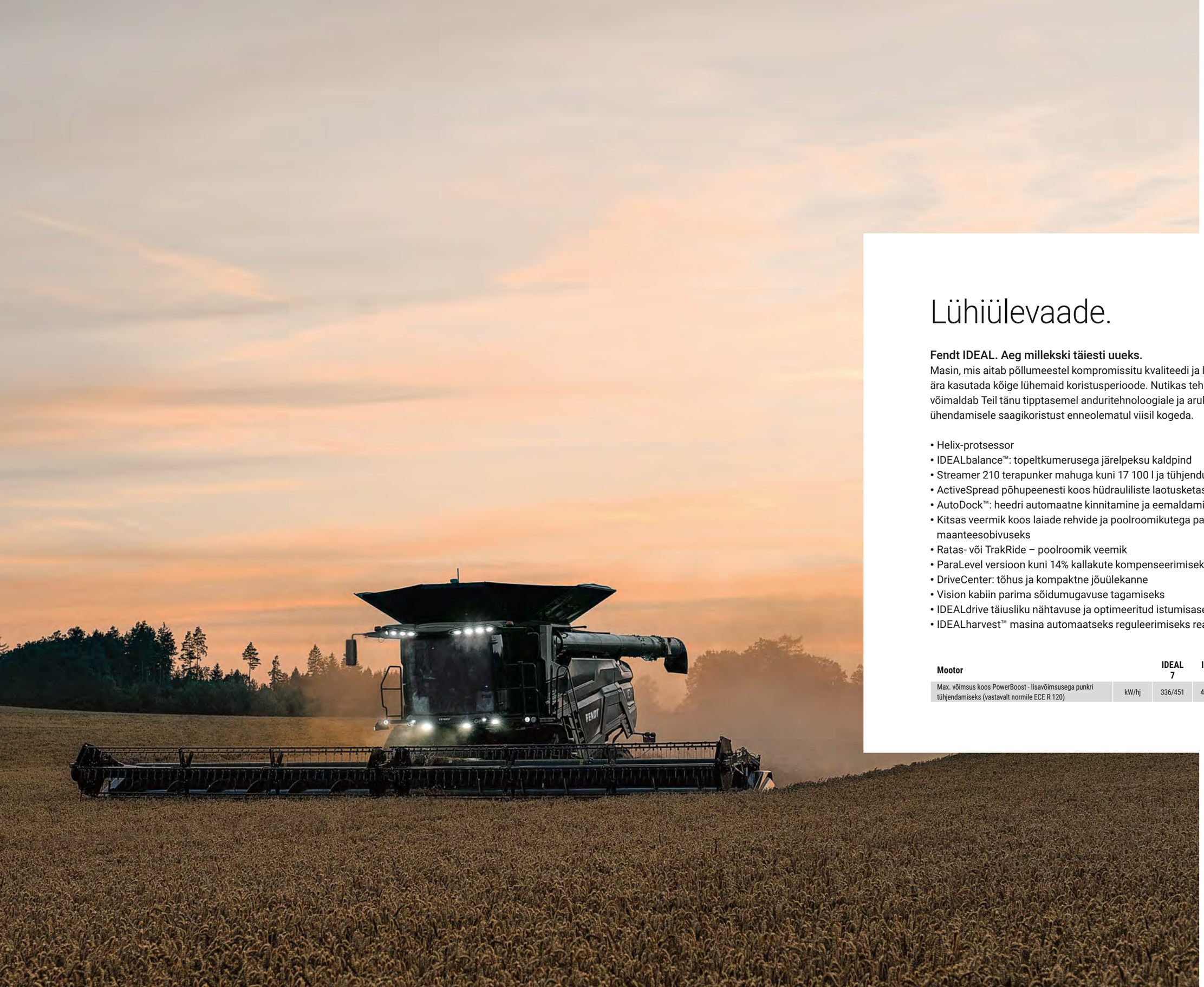

Lühiülevaade.

Fendt IDEAL. Aeg millekski täiesti uueks.
Masin, mis aitab põllumeestel kompromissitu kvaliteedi ja laitmatu töökindlusega ära kasutada kõige lühemaid koristusperioode. Nutikas tehnoloogiakandja, mis võimaldab Teil tänu tipptasemel anduritehnoloogiale ja arukale masinate võrku ühendamisele saagikoristust enneolematul viisil kogeda.

- Helix-protsessor
- IDEALbalance™: topeltkumerusega järelpeksu kaldpind
- Streamer 210 terapunker mahuga kuni 17 100 l ja tühjenduskiirusega 210 l/sek
- ActiveSpread põhupeenesti koos hüdrauliliste laotusketastega
- AutoDock™: heedri automaatne kinnitamine ja eemaldamine 5 sekundiga
- Kitsas veermik koos laiade rehvide ja poolroomikutega parimaks maanteesobivuseks
- Ratas- või TrakRide – poolroomik veemik
- ParaLevel versioon kuni 14% kallakute kompenseerimiseks
- DriveCenter: tõhus ja kompaktne jõuülekanne
- Vision kabiin parima sõidumugavuse tagamiseks
- IDEALdrive täiusliku nähtavuse ja optimeeritud istumisasendi tagamiseks
- IDEALharvest™ masina automaatseks reguleerimiseks reaalajas

Mootor		**IDEAL 7**	**IDEAL 8**	**IDEAL 9**	**IDEAL 10**
Max. võimsus koos PowerBoost - lisavõimsusega punkri tühjendamiseks (vastavalt normile ECE R 120)	kW/hj	336/451	401/538	438/647	581/790

Fendt IDEAL Spotlights.

Siit leiate Fendti erilahendused, nn Fendt Spotlights, mis erinevad konkurentidest ja muudavad Teie igapäevatöö paremaks.

1. Heedrid
- PowerFlow heedrid töölaiusega 7,7 kuni 12,22 m
- PowerFlow – heedri lindid tagavad aktiivse ja ühtlase viljamassi voolu

2. Kabiin
- IDEALdrive: parim nähtavus heedrile ja viljamassi sissevõtule ning nende jälgimine ja mugav istumisasend
- IDEALharvest: viljamassi voolu visualiseerimine ja masina automaatsed funktsioonid, ülevaade kõikidest olulistest masina parameetritest
- Uus külmakast

3. Mootor ja väljalaskesüsteem
- MAN/ AGCO Power mootorid võimsusega kuni 790 hj
- Airbox – uus ülerõhuga ja täielikult suletud väljalaskesüsteem tolmu kogunemise vältimiseks

4. Helix-protsessor – peksusüsteem ja eraldamine
- Pikimad rootorid turul
- Parim terade ja põhu kvaliteet

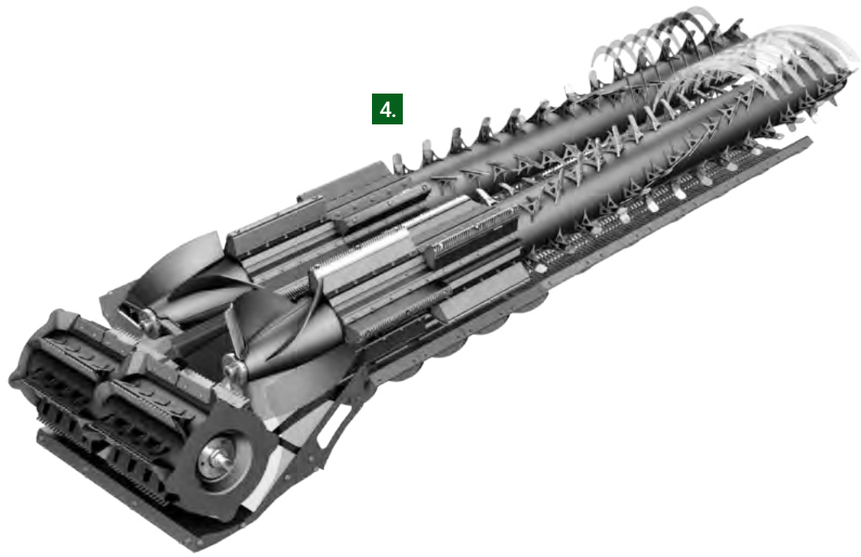

5. Terapunker
- Mahutavus kuni 17 100 l
- Turu suurim terapunkri tühjenduskiirus 210 l/s
- Tühjendustigu on saadaval erinevate pikkustega kuni 9,90 m

6. Põhupeenesti – ActiveSpread SwingFlow
- Pööravad deflektorplaadid optimeerivad põhu laotamist tänu pidevale pööramisele vasakult paremale.
- Põhu ühtlane jaotumine kogu töölaiuse ulatuses kõikides tingimustes

7. Mõõtmed – kitsas maanteel
- Rehvide ja poolroomikute lai valik transpordilaiuseks alla 3,3 m, 3,5 m või 3,8 m

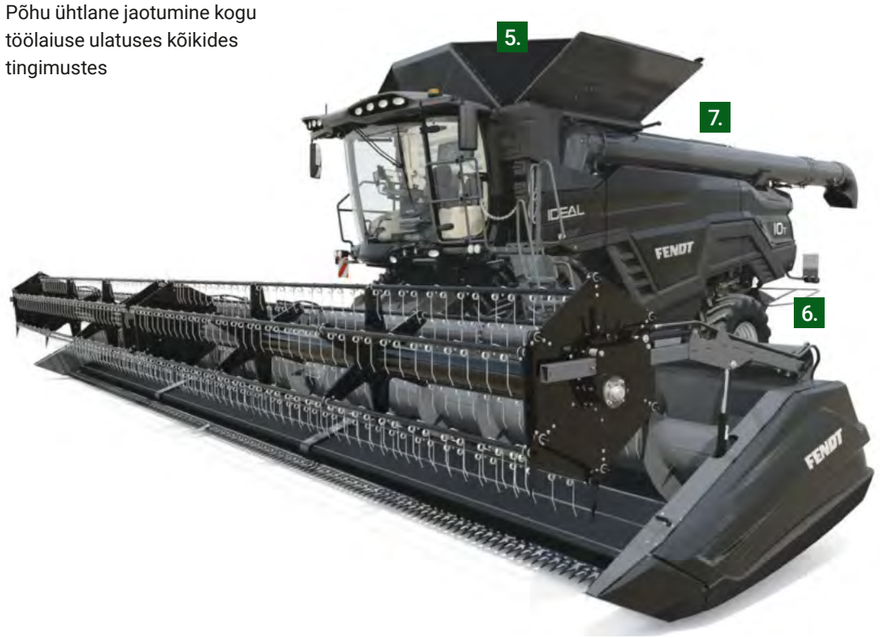

Heedrid & Kaldkonveier.

Tugev juba algusest peale – parimate tulemuste saavutamiseks tuleb kõik algusest peale õigesti teha. Seetõttu on Fendt IDEAL kombainid varustatud kõige uuemate ülemaailmselt kõrgelthinnatud viimase põlvkonna PowerFlow – heedritega.

1. PowerFlow – heedri eelised

- Optimaalne viljamassi vool viljapead ees
- PowerFlow – heedri lindid tagavad aktiivse ja ühtlase viljamassi voolu
- Läbimõõduga 76 cm SuperFlow sissevõtutigu
- Kõrge jõudlus ja töökvaliteet lamandunud vilja puhul
- Kiire ja lihtne üleminek rapsi koristusele
- Suurim paindlikkus
- Spetsiaalühendus IDEAL kombaini jaoks
- Põlluotstes ümberpööramiseks haspli asendi juhtimiskorraldus
- CTF – samal tehnorajal liikumise tehnoloogia võimalus 7,6 m, 9,15 ja 10,6 m heedrite jaoks **(uus)**
- Kui kombain on varustatud AutoDock – heedri kiirühendusega, palun tellige:
  · AutoDock™ rakendus – Z060

2. TerraControl™ – heedri töökõrguse ja kalde muutmine

- Paljude funktsioonidega täisautomaatne süsteem
- Kõik heedri töökõrguse ja kalde muutmise funktsioonid hoolitsevad optimaalse sõidumugavuse eest ja kompenseerivad suurepäraselt maapinna ebatasasusi
- Kasutajasõbralik süsteem, millel on palju kohandamisvõimalusi
- Paljud erinevad funktsioonid süsteemi kohandamiseks kõikides töö- ja põllutingimustes
- Täpne ja usaldusväärne
- TerraControl TM funktsioonid kuuluvad kõikide kombainimudelite põhivarustusse

3. AutoDock™

- Autodock™ on uusim ja efektiivseim lahendus turul, mis vähendab heedri ühendamiseks tavalistele töövõtetele kuluvat aega
- **Automaatne heedri ühendamine kabiinist**
- Hüdraulilised käivitid kõikide funktsioonide samaaegseks rakendamiseks
- **Ühendamise aeg – ainult 5 sekundit!**

Kliendi eelised

+ Heedri ühendamiseks ei ole abivahendeid vaja
+ Kabiinist ei ole vaja lahkuda
+ Jõuvõtuvõlli ja hüdraulilise kiirühenduse ühendamiseks pole vaja teha pingutusi

Protsessor & Puhastussüsteem.

Fendt IDEAL kombain paistab tänu Single ja Dual Helix protsessorile kindlasti silma teiste kombainide hulgast. Helix protsessor ühendab endas turu nõudmised, näiteks kõige suurema läbivoolujõudluse, parima terakvaliteedi ja madala energiatarbimise koos põhu optimaalse kvaliteediga.

1. Helix – protsessor, ühe või kahe rootoriga

- **Parandab efektiivsust:** protsessor tarbib kuni 50% vähem energiat põhu kuni 10% kõrgema kvaliteedi juures
- **Lihtsam tehnoloogia:** terakao kõver on väga madal
- **Parandab põhu kvaliteeti:** kuni 10% rohkem pikema hekslipikkusega põhku vaalus kui suurimal konkurendil
- **Lihtne juhtida:** nõuab ainult rootori pöörete ja peksukorvi kauguse põhiseadistamist (ei vaja täiendavat deflektorplaatide ega söötetrumli kiiruse reguleerimist)
- Väga **vähese tundlikkusega** muutuvate koristusolude suhtes, hoiab terakao minimaalsel tasemel, mis muudab üleliigseks kohandamisvajaduse juhi poolt

Kliendi eelised

+ Madal energiakulu
+ Kõrge põhukvaliteet
+ Kõrge terakvaliteet

2. Peksukorvid

- Erinevad peksukorvide valikud, mis sobivad kõikidesse saagikoristus- ja põllukultuuride tingimustesse kogu maailmas
- 1. Kitsam traatide vahe (osade valikuvõimalused)
  - 9,5 mm vahekaugus (6 mm traatide vahe)
  - Teraviljad ja terad, nagu näiteks raps jaoks
- 2. Kitsas traatide vahe, kõrge jõudlus (valik vastavalt hinnakirjale)
  - **13 mm vahekaugus** (9,5 mm traatide vahel)
  - Kõrge saagikusega teravili ning hernes ja põlduba
- 3. Maisikorv – **25,5 mm vahekaugus**
  - Mais ja sojauba
- 4. Ümarlattidega peksukorv
  - Kuiv mais või õrnad maisisordid
- Suur paindlikkus: paigaldada saab erinevaid peksukorvide kombinatsioone
- Ei vaja käsitsi reguleerimist pärast peksukorvi asendamist.
- Peksukorvide lihtne vahetamine külgmiste hooldusluukide kaudu, ilma vajaduseta teisi koosteseadmeid eemaldada

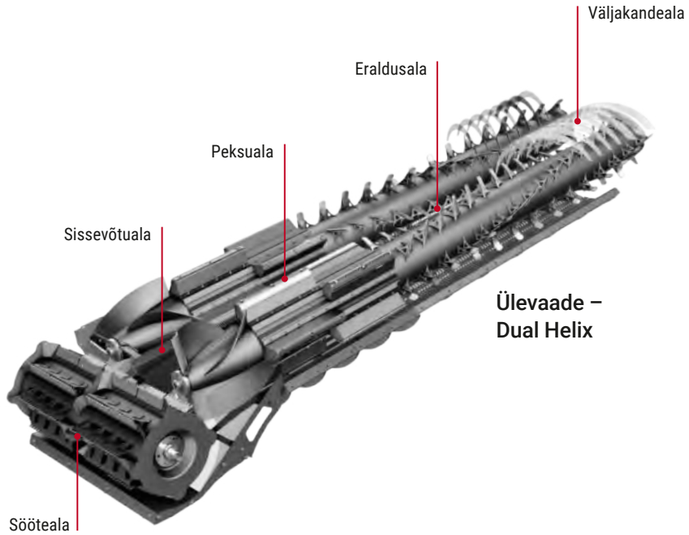

Ülevaade – Dual Helix

3. Sõrmkorvid

- Väikeseteralise kultuuri baasvarustus Z-Z205 versiooni jaoks
- Kõik sõrmed on avatud konstruktsiooniga
- Sõrmed on paigaldatud üksteise suhtes nihkega, mis takistab korvide ummistumist.
- Sõrmkorvide sile pind tagab viljamassi ühtlase voolu
- See sõrmekujuline ehitus on üks põhjus, mis tagab põhu suurepärase kvaliteedi ja protsessori madala energiavajaduse. Mida väiksem on viljamassile mõjuv takistus, seda parem on põhu kvaliteet ja seda väiksem on energiakulu.

Kliendi eelised

+ Madal energiakulu
+ Kõrge põhukvaliteet
+ Kõrge eraldusjõudlus

1. IDEALbalance™ – puhastussüsteem

- IDEALbalance™ on ainulaadne ja patenteeritud süsteem, mis koosneb kahest kumerast järelpeksu kaldpinnast:
  - Eesmine sari kogub viljamassi rootorite peksualast **ja teisaldab selle kõige ette transpordilauale**
  - See võimaldab ära kasutada transpordilaua kogu pikkust
  - Tagumine järelpeksu kaldpind kogub viljamassi rootori eraldusalast ja teisaldab transpordilaua külgedele.
- Tehnilised eelised:
  - Transpordilaud **täitub eestpoolt** ja kasutab kogu oma pikkust viljamassi ettevalmistamiseks ja lahti segamiseks enne sõelakasti.
  - Lahtisegatud viljamass koos raskete teradega alumises kihis ja kerge materjaliga / aganatega selle peal
  - **Transpordilaua iga lõik täidetakse kõikides tingimustes ühtlaselt.**

2. Kallakute kompenseerimine

- Mõlema järelpeksu kaldpnna kumer kuju tagab passiivse kallakute kompenseerimise kuni 15%.
- Transpordilaua ühtlane täitmine toimub sõltumatult:
  - kallakust
  - koristustingimustest
  - masina koormusest
- Viljamassi optimaalne kihtidesse asetamine enne puhastussüsteemi
- Lihtsustab puhastussüsteemi töötamist
- Suurendab maksimaalselt puhastussüsteemi jõudlust

Kliendi eelised

+ Vähendab terakadu sõelalastilt 60% võrra kallakul kuni 15%.
+ Lihtne ja efektiivne, ei mingeid liikuvaid osi, ei vaja seadistamist

3. Pikim sõelakast turul

- **IDEAL 9-10: 2,20 m** pikk ülemine sõel – **4 kanalit**
- **IDEAL 7-8: 2,00 m** pikk ülemine sõel – **4 kanalit**
- Sõelakasti kaks erinevat mõõtu kohandamiseks vastavalt masina läbivoolujõudlusele.
- Kitsas sõelakast laiusega 1,40 m, **lihtne sõelakasti varustamine rõhuga**
- **Elektriliselt reguleeritav** ülemine ja alumine sõel **standardvarustuses**
- Sõela pikenduse avanemist saab seadistada käsitsi ja see muutub koos ülemise sõela reguleerimisega.
- Kõrged klahvid toetavad kuni 15% kallakute kompenseerimise võimekust.
- Saadaval on maisivarustuse ülemine ja alumine sõel

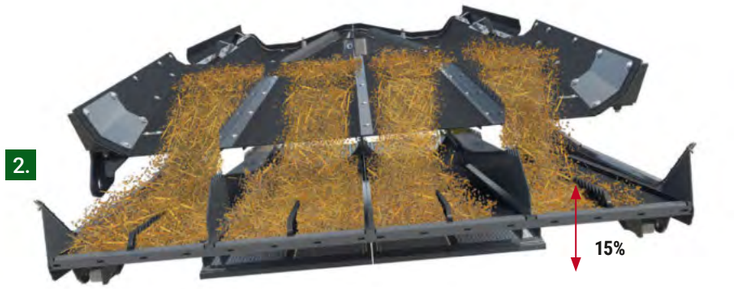

Põhu/aganate käitlus & Teravilja käitlus.

Terapunkri mahutavus on turu parim! Tänu suurele terapunkrile ja ülikõrgele tühjenduskiirusele toimub viljakoristamine kiiresti ja tõhusalt. Mida vähem on tööseisakuid, seda kiiremini on väärtuslik vili salves.

Põhukäitlus

- Aganalaotur **on paigaldatud horisontaalsesse asendisse**
- Kaks hüdrauliliselt käitatavat **muudetava kiirusega** laotusketast
- Kolm erinevat käitlusvõimalust
  - Peenestamine ja segamine: aganad suunatakse põhupeenestisse
  - Mahaasetamine ja segamine: aganad asetatakse põhuvaalu sisse
  - Laotamine: aganad laotatakse külgedele
- Aganate laotamise deflektorplaadid:
  - käsitsi reguleeritavad (kõikide mudelite puhul baasvarustuses)
  - Elektriline reguleerimine kabiinist tellimisel lisavarustusena
- Lihtne laoturi eemaleliigutamine sõeltele juurdepääsuks
- Saab hõlpsasti eemaldada, kui laoturit pole mõne kultuuri puhul vaja kasutada

Kliendi eelised

+ Aganate paindlik käitlemine
+ Laotatakse kogu laiuse ulatuses: lihtsustab järgneva kultuuri väljakülvi
+ Maksimaalne põhuhulk rullide tegemiseks

1. 3 erinevat väljakandesuunda

- Peenestamine ja segamine: aganad suunatakse põhupeenestisse
  - Aganad teisaldatakse põhupeenestisse ja laotatakse koos peenestatud põhuga
  - Aganad laotatakse kogu töölaiuse ulatuses
- Mahaasetamine ja segamine: aganad asetatakse põhuvaalu sisse
  - Aganalaotur aeglustatakse ja aganad segatakse põhuvaalu sisse
  - Põhu maksimaalne hulk rullide tegemiseks
  - Suurepärane põhk loomade söötmiseks
- Laotamine: aganad laotatakse külgedele
  - Deflektorplaadid pööratakse külgedele ja aganad laotatakse eraldi peenestatud või vaalu asetatud põhust.

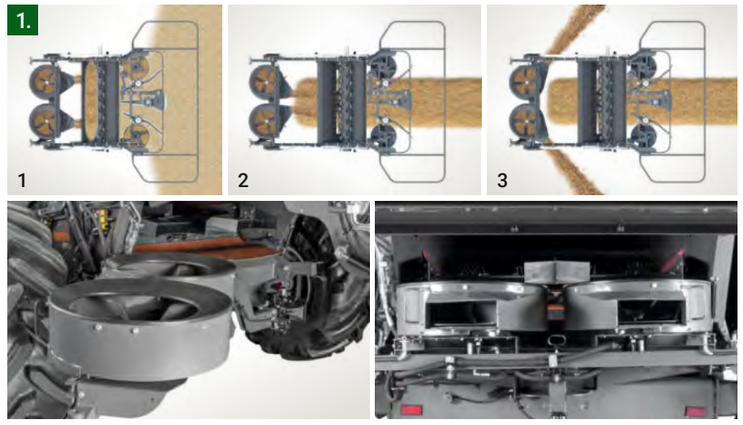

AutoSpread – põhulaotur

- Laotuslaius kohandub automaatselt vastavalt SectionControl – sektsioonilülitusele ja laotuskaardile
- Kombain peab olema varustatud paralleelsõidusüsteemiga
- Funktsioon on saadaval koos:
  - passiivsete elektriliste deflektorplaatidega
  - ActiveSpread – põhulaotur
  - ActiveSpread SwingFlow – põhulaotur märgadesse koristustingimustesse
- Põhu ühtlane laotamine

2. ActiveSpread SwingFlow – põhulaotur märgadesse koristustingimustesse

- Kaks hüdraulilist ketast koos kolme pööratava deflektorplaadiga, hüdraulilise käiguosaga
- Sarnanevad ActiveSpread – põhulaoturi väikese läbimõõduga labadele väikseks võimsusvajaduseks.
- Pööratavad deflektorplaadid optimeerivad peenestatud põhu laotamist tänu plaatide pidevale pööramisele vasakult paremale.
- Sisse- ja väljakandemehhanism on ühtlaseks laotuspildiks pidevas liikumises
- Soovitatav laiusega 9,15 kuni 12,22 m heedrite korral

Kliendi eelised

+ Ühtlane laotuspilt kõikide kultuuride ja koristustingimuste korral
+ Väga väike energiavajadus
+ Lihtne reguleerimine kabiinist

Streamer 140
- Tühjenduskiirus 140 l/s
- 12 500 l terapunker
- Tühjendusaeg: 90 sek
- ParaLevel mudelite põhivarustuses
- Lühike ülekandekett, vähem müra ja kulumist
- Madalad pöörded: 550 p/min
- Suure läbimõõduga ristitigu: 350 mm
  - Ennetab terade purunemist punkri tühjendamise ajal
- Üks ristitigu terapunkri põhjas

1. Streamer 210 – Turu suurim tühjenduskiirus
- Tühjenduskiirus 210 l/s
- 17 100 l terapunker
- Tühjendab 17 100-liitrise terapunkri **81 sekundiga!**
- Tänu tühjendusteo suurele läbimõõdule pöörleb süsteem väga madalatel pööretel:
  - Terad liiguvad kiirusega ainult 3 m/s
  - Ennetab terade purunemist
- Väga väike energiavajadus tänu tigude ja reduktorite spetsiaalsele geomeetriale.
- **210 l/s tühjenduskiirus sama energiakulu juures nagu 100 l/s tühjenduskiiruse korral 6 põhuraputiga kombainil**
- Kaks põhjatigu terapunkris

Kliendi eelised
+ Terapunkri kiirem tühjendamine: lühem tühjendusaeg ja läbitav vahemaa transpordimasina veosekasti täitmiseks
+ Kõrge tühjendusjõudlus madala energiatarbimise juures

2. Hüdrauliliselt muudetav tühjenduskiirus
- Kabiinist muudetav tühjenduskiirus
- Kohandab teradevoolu vastavalt tühjendusteole
- Hüdrosilinder liigutab ristitigude kohal olevad plaadid viide asendisse:
  - Suletud < (0%, 25%, 50%, 75% ja 100%) > Täielikult avatud
- Tühjendusluugid saavad üles ja alla liikuda, isegi siis, kui terapunker on täis:
  - Luugid sulguvad automaatselt, kui tühjendussüsteem on **seisma jäetud**
  - Luugid **avanevad** automaatselt seadistatud avanemisulatuseni, kui tühjendussüsteem on **käivitatud**
- Võimaldab optimeerida tühjenduskiirust kõikide kultuuride ja töötingimuste puhul.

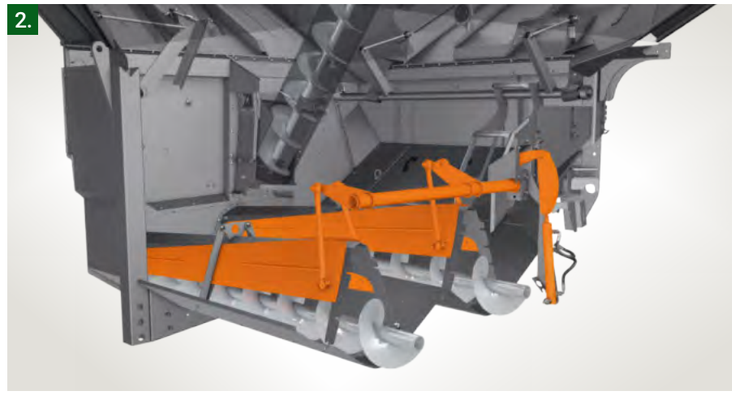

3. Tühjendustigude valikuvõimalused
- Saadaval on erinevate pikkustega tühjendusteod
- Väldib transpordimasina sõitmist põhuvaaludel terapunkri tühjendamise ajal
- Jätab maha heas seisukorras vaalu ruloonpressiga põhurullide tegemiseks
- Õige tühjendustigu vastavalt heedrile
- Klapitav tigu 8,4 m ja 9,9 m heedri jaoks
  - Elektrimootor klappimismehhanismi jaoks
  - Tühjendusteo 1,5 m pikendust saab **77° klappida**
- Vastab maanteetranspordiks vajalikele mõõtmetele

S 7.0 tühjendustigu ja heeder 7,6 m

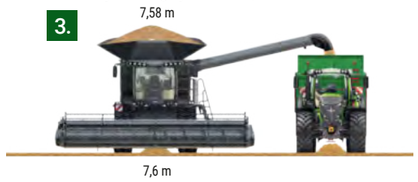

M 8.4 tühjendustigu ja heeder 9,15 m

L 9.9 tühjendustigu ja heeder 10,6 m

Kliendi eelised
+ Traktor ja transpordimasin ei sõida üle vaalude, see võimaldab ruloonpressiga paremini vaaludest põhurulle teha.
+ Controlled Traffic Farming – masinate tehnoradadel kontrollitud liikumine paljude heedrite / ümberlaadimistigude kombinatsioonide korral

Mootor.

Liikumine edasi ja kaugele ei ole kunagi olnud nii lihtne. Igaühe jaoks tehasest parima üldpaketi väljasaatmiseks töötavad 4 erinevat Fendt IDEAL mudelit ka 4 erineva mootoriga, mis on täielikult kohandatud IDEAL 7, 8, 9 ja 10 tootlikkusele. Maksimaalne kütusesäästlikkus on tagatud vaid sellise mootoriga, mis ühildub ideaalselt kombaini võimaliku läbivoolujõudlusega.

IDEAL 7 mootor

- AGCO Power mootor, **7-silindriline ja töömahuga 9,8 l,** on kõige enam kasutatav mootor AGCO suure võimsusega põllumajandusmasinate puhul: kombainid ja roomiktraktorid
- Mootoril on **4 klappi silindri kohta**
- CommonRail sissepritsetehnoloogia
- Kaheastmeline turbo- ja laadimisõhujahuti sissevõtusüsteem.
- Täidab heitmenormi etapi V nõudeid tänu **EGR-heitgaaside tagasijuhtimisele, SCR-katalüüs neutralisaatorile , DOC-diisli oksüdatsiooni katalüüsmuundurile ja DPF-tahmafiltrile**

IDEAL 8 mootor

- MAN – mootor, mudel D2676, on **6-silindriline diiselmootor, mille töömaht on 12,4 l**
- Sama mootor nagu 1000 Vario traktoritelgi
- CommonRail – kütuse sissepritse 2500 bar
- 4 klappi silindril
- Turboülelaadija koos laadimisõhu jahutiga
- Täidab etapi V heitgaasinormi nõudeid tänu **EGR-heitgaaside tagasijuhtimisele, SCR – katalüüs neutralisaatorile, DOC-diisli oksüdatsiooni katalüüsmuundurile ja DPF-tahmafiltrile**
- Uus konstruktsioon, kompaktsed mõõtmed: hea kompromiss massi ja võimsuse vahel.
- Uus AirBox tolmu kriitilise kogunemise vältimiseks

IDEAL 9 mootor

- MAN – mootor, mudel D3876, on **6-silindriline diiselmootor, mille töömaht on 15,2 l**
- CommonRail – kütuse sissepritse 2500 bar
- 4 klappi silindril.
- Turboülelaadija koos laadimisõhu jahutiga
- Maksimaalne pöördemoment pööretel 1750 p/min 2500 kuni 3000 Nm
- Täidab heitmenormi etapi V nõudeid tänu **EGR – heitgaaside tagasijuhtimisele, SCR – katalüüs neutralisaatorile , DOC- diisli oksüdatsiooni katalüüsmuundurile ja DPF-tahmafiltrile**
- Uus konstruktsioon, kompaktsed mõõtmed: hea kompromiss massi ja võimsuse vahel.
- Uus AirBox – kriitilise tolmukogunemise vältimiseks

Kliendi eelised

+ Ei vaja igapäevast puhastust
+ Pikendab mootori õhufiltri elutsüklit
+ Mootor töötab alati välisõhu maksimaalse sissevõtu juures

1. AirSense® jahutus – Automaatse puhastamisega

- 8 labaga reversiivne ventilaator läbimõõduga 950 mm
- Võimalik pöörata õhuvoolu suunda **õhu sissevõtult** õhu **väljapuhkele,** et puhastada radiaatori pinda ja õhu sissevõtuvõret.
- Õhuvool pööratakse ümber, muutes ventilaatori labade nurka
- Tolm ja aganad puhutakse eemale
- Temperatuuri ja ajapõhine pööramisfunktsiooni sisselülitamine
- Reversit saab käivitada ka käsitsi
- Pole vaja paigaldada pööratavat tolmuvõret
- **Üks koristushooaeg ilma** radiaatori käsitsi puhastamiseta!
- Ventilatsioonipind kokku 2,7 m²

2. IDEAL 10T mootor

- **MAN D42** – 16,2 l – 6 silindrit
- **Täidab heitmenormi etapi V nõudeid** tänu SCR – katalüüs neutralisaatorile ja EGR – heitgaaside tagasijuhtimisele
- **Maksimaalne võimsus** pööretel 1750 p/min: 581 kW / **790 hj** (vastavalt normile ECE R120)
- **Heitmenormi V etapi nõuete täitmiseks** ei ole vaja DOC-diisli oksüdatsiooni katalüüsmuundurit ja DPF-tahmafiltrit
- CommonRail tehnoloogia
- Kõige võimsam kuuesilindriline reasmootor põllumajandusmasinatele, mille MAN on kunagi välja töötanud
- Parim võimsuse ja massi suhe oma töömahu klassis
- Uus AirBox tolmu kriitilise kogunemise vältimiseks

3. Õhukompressor – Tellimisel lisavarustus

- Kompressor on äärikute abil otse mootori külge kinnitatud
- Ühe tihendussilindriga
- Väljundrõhk kuni 9,5 bar
- Õhukompressori tootlikkus on 600 l/min töörõhu 1000 kPa juures.
- Õhupaagi mahutavus on 60 l
- 2 õhuühendust masina ümber 10 m pikkuse pikendusvooliku ühendamiseks
  - kabiini platvormi all
  - taga paremal küljel, teenindusredeli lähedal.

Kliendi eelised

+ Lihtne hooldus ja puhastamine
+ 50 sekundit ümberpööratud õhuvoolu seismajäetud mootori korral

Käiguosa, Veermik & Jõuülekanne.

Fendt IDEAL – kombainile võite alati kindel olla. Fendt IDEAL – sõiduajam koosneb kõrgelthinnatud käigukasti tehnoloogiast koos kõige uuema hüdrostaatilise sõiduajami tehnoloogiaga. Lisaks mugavusele ja suurepärasele edasiliikumise tempole on vastupidavus selle masina võtmesõnaks.

1. **Üks agregaat – koos ühendustega kõikide koosteseadmete jaoks**
   - Ainulaadne käigukast, **flantskinnitusega otse mootori külge,** käivitab kõiki masina peajõuülekandeid: peksuaparaadi puhastussüsteem, heeder, hüdropumbad
   - **Üliefektiivne** mootori võimsuse vahendamine peaülekannetele
   - DriveCenter on varustatud **automaatse määrimissüsteemiga**
   - Elektrohüdraulilised sidurid tagavad **peksuaparaadi, puhastussüsteemi ja heedri** sujuva käivitumise
   - **Kergmetallist korpus** üldmassi vähendamiseks
   - **DriveCenter on varustatud sõltumatu õlivanniga,** mille õlitaset saab hõlpsasti maapinnal seistes jälgida kahe kontrollklaasi kaudu
   - Väga efektiivne jõuülekanne väga vähese arvu rihmadega

Kliendi eelised

+ Jõu otseülekanne
+ Lihtne ja probleemivaba hooldus
+ Väiksem kütusekulu

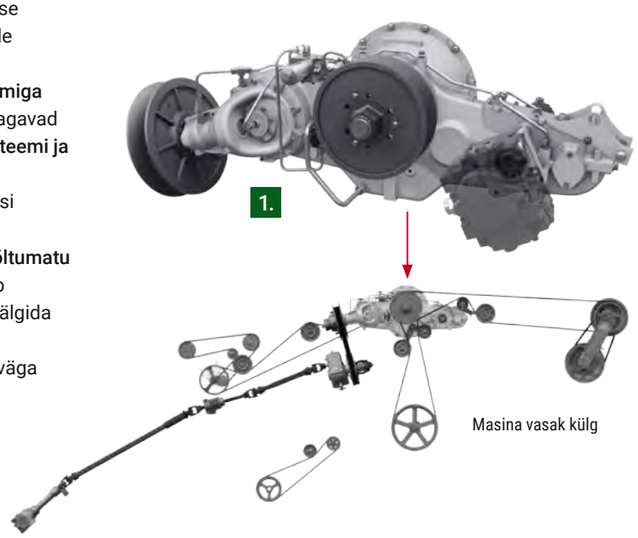

2. **ParaLevel – esisild**
   - 14% kallaku kompenseerimine sõidusuunas suhtes risti
   - Saadaval **IDEAL 7-8-9 jaoks,** ainult **koos STREAMER 140 – terapunkriga**
   - Sobib järgmistele rehvidele:
     - **800/70R38 < 3,5 m**
     - 900/60R38 < 3,8 m
   - Sildade lõppülekanded on paigaldatud stabiilsetele parallelogrammidele.
   - Sujuv kallakute kompenseerimine proportsionaalsete hüdroklappide kaudu
   - Hoiab kogu masinat nõlvadel töötades täiesti automaatselt horisontaalsena
   - Klahvid käetoel käsitsi juhtimiseks
   - Ohutus on paranenud, sest suurtel ja rasketel suure terapunkriga kombainidel, mis töötavad kallakutel ilma kompenseerimissüsteemita, on suur ümbermineku oht.

3. **Sõiduajami omadused**
   - **TrakRide** kummikettidesüsteem
   - Suured rehvid ainult **3,3 m transpordilaiuse juures**
   - Diferentsiaalilukustus põhivarustuses
   - **MotionShift** 2-käiguline käigukast kuni **40 km/h**
   - 3 erinevat sõidurežiimi
   - **AllDrive –** automaatne nelikveo lülitus
   - Efektiivne hüdroahel
   - Suurepärane roolimisnurk
   - **ParaLevel** – esisild kallakute kompenseerimiseks kuni 14%

4. **Kolm eri suurust, hüdraulilise vedrustusega**
   - Kolmnurkne kummist roomikusüsteem kolme erineva lindisuurusega: 26", 30" ja 36" (ca. 7,9 m, ca. 9,1 m, ja ca. 11 m)
   - Vedrustussüsteem koos sissepaigaldatud lindipingutiga
   - Õlivanni paigaldatud rullid ja rattad
   - Lindipingsuse jälgimine kombaini terminalil
   - **Õlivannis** laagrid, tihendatud tihendusrõnga abil, patenteeritud süsteem
   - **Kontrollklaasid** õli taseme kontrollimiseks
   - Toodetud **AGCO roomikute spetsialistide poolt Jacksonis (USA)**
   - Koosneb kuni 60% samadest komponentidest nagu AGCO roomiktraktorite roomikudki

Kliendi eelised

+ Maksimaalne toetuspind ja pinnase tallamise vähenemine
+ Suur kontaktpind pinnasega, kitsas transpordilaius
+ Kõrge sõidumugavus maanteel ja maastikul

Kabiin & Juhtimine.

IDEAL töökoht – just Teie jaoks loodud. Fendt IDEAL kabiinis on kõik mugavused ja parim vaade heedrile. Samuti kõik funktsioonid, tänu millele on saagikoristus imelihtne.

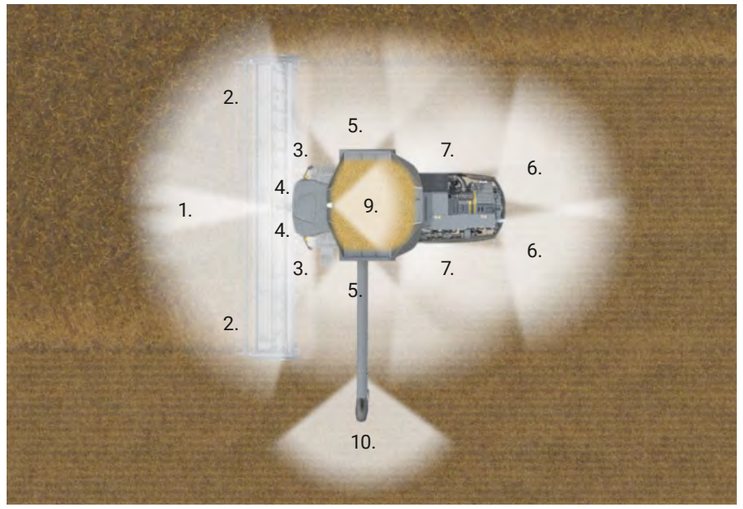

Töötuled

1. Suure valgustuskaugusega 2 LED tuld kabiinikatusel
2. Väikese valgustuskaugusega 6 LED tuld kabiinikatusel
3. 2 halogeen põlluvalgustit
4. 2 LED valgustit ees
5. 2 halogeen ridade otsingutuld
6. 2 halogeen tagumist töötuld
7. 2 halogeentuld tagasillale (tellimisel lisavarustus)
8. 1 halogeentuli mootoriruumis
9. 1 LED-tuli terapunkris
10. 1 halogeentuli tühjendustorus

Uus sõidukogemus

- Tavapärane rool on asendatud Joystick – juhtkangiga, mis asub juhiistme vasakul küljel.
- Roolisammas on täielikult eemaldatud
- Enneolematu nähtavus ja kontroll heedri üle.
- Juhi koormuse vähenemine: ülikooli uuringud kinnitavad, et see süsteem vähendab lihaste aktiivsust 65% võrra.
- **Saadaval ainult TrakRide – poolroomikuga versioonide jaoks**
- TÜV poolt väljastatud tüübikinnitus EL maanteedel liiklemiseks
- Vastab ISO-25119 funktsionaalse ohutusstandardi normidele

Mugavus

- Vision kabiin on arendatud ette heedrile parima nähtavuse tagamiseks
- Klaasi pindala **5,75 m²**
- **Täielik 180° nähtavusala**
- Väga kitsad kabiini tugipostid
- Eesmine päikesevari standardvarustuses
- Uus ergonoomiline disain
- Roolisammast saab reguleerida 3 suunas
- Klaasipuhasti suur puhastusala
- Mugavust juhi jaoks on veelgi parendatud
- Jalatoed mugavamaks jalgade asendiks
- Väga mugav ja suur ruum ka kaassõitjale

Kliendi eelised

+ Veelgi suurem sõidumugavus
+ Suur kabiini siseruum, kõikide juhtimiselementide ergonoomiline paigutus
+ Suurepärane nähtavus läbi suure klaaspinna

Peamised omadused ja tehnilised andmed

- Loogilise struktuuriga ja ergonoomiline juhtseadiste paigutus
- Impulssjuhtimisega universaalne Joystick – juhtkang
- Tühjendusteo uuenduslik juhtimine **kerimisrullikuga**
- Terminali 10,4-tolline ekraan paljude kohandamisvõimalustega
- Täiendav armatuurlaud kogu olulise info edastamiseks
- **SmartConnect™** rakenduse WLAN-ühilduvus standardvarustuses
- **iPadi saab kasutada lisaekraanina** (ei kuulu tarnekomplekti)
- Erinevad **püsikiiruse hoidja režiimid** standardvarustuses
- **Telemeetria koos 5-aastase litsentsiga** kuulub standardvarustusse
- **IDEALharvest™ – visualiseerimine** ainulaadseks viljamassi liikumise jälgimiseks masinas. Tellimisel lisavarustus.

Kliendi eelised

+ Loogilise struktuuriga ja mugavad juhtimiselemendid
+ Mugav juhtimine
+ Suurendab juhi töövõimet alates esimesest päevast

Fuse & Automaatika.

Kas soovite pingevabalt saaki koristada? Pole üldse probleemi! Olgu selleks paralleelsõidusüsteem, optimaalne ülevaade masina seadetest või andmete dokumenteerimine. Fendt IDEAL pakub ideaalset lahendust pingevabaks saagi koristamiseks.

1. Novatel SMART 7
   - **Ühildub kõigi GNSS süsteemidega:** mitme satelliitide kogumi ja mitme sagedusega vastuvõtja
   - Samaaegselt kuni 3 TerraStar satelliidi jälgimine
   - Uuendus **RTK-le**:
     - RTX **NTRIP kaudu** (mobiilsidevõrk)
     - RTK **raadioside** tugijaama kaudu
   - Saadaval uued täpsusastmed **TerraStar-C PROga**
     - Täpsus: 2 cm, lähtestamisajaga < 18 minutit
     - Tagab sentimeetri täpsuse koos detsimeetri taseme avamisega
     - **Sentimeetrine täpsus on saadaval isegi piirkondades, kus RTK levi puudub**
   - Vastuvõtja täpsuse parandamiseks pole vaja lisaseadmeid

2. Trimble AG 382
   - Äärmiselt **efektiivne vastuvõtja veelgi rohkemate võimalustega**
   - Toetab **EGNOS / WAAS ja Rangepoint RTX standardversiooni**
   - **Rangepoint RTX esimene aasta tasuta**
   - **CenterPoint® RTX ja CenterPoint® RTX Fast on saadaval tellimisel lisavarustusena**
   - Uuendus **RTK parandussignaalile on ilma probleemideta võimalik:**
     - RTK **NTRIP kaudu** (mobiilsidevõrk)
     - RTK **raadioside** tugijaama kaudu
     - RTK **statsionaarse Trimble Network kaudu** (raadioside)
   - RTK signaali katkemise korral **saab edasi töötada kuni 20 minuti jooksul (Trimble xFill-Technology)**

1.

2.

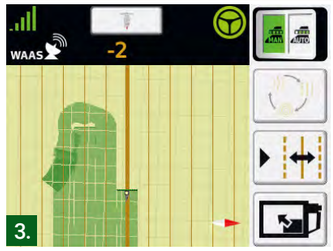

3.

4.

3. **Lihtne ja palju täpsem**
   - Nõuab paralleelsõidusüsteemi vastuvõtja paigaldamist
   - Standardfunktsioon, täiendavat riistvara pole vaja soetada
   - Kasutab koristatud ala määramiseks juhtsignaali
   - Ülekatete korral vähendab süsteem automaatselt heedri lõikelaiust, mida kasutatakse hektariloendurite jaoks
   - See tagab põllul tehtud tööde väga täpse kaardi ja saagikuse arvutuse

Kliendi eelised

+ Täielikult automaatne heedri laiuse juhtimine
+ Tegelikult koristatud ala kohta täpsete kirjete tegemine
+ Väga täpsed kirjed saagikuse ja jõudluse kohtai

4. **Contour Assistant – sihijoonte tegemise abi pakett**
   - Tellimisel lisavarustusena on Contur Assistant sihijoonte tegemise abi funktsioon saadaval osana paralleelsõidusüsteemi paketist:
     - Standard paralleelsõidusüsteem Novatel või RTK
     - Standard paralleelsõidusüsteem Trimble või RTK
   - Üks paralleelsõidusüsteemi pakett sisaldab kõiki paralleelsõidussüsteemi funktsioone
     - Põllukontuuri segmendid
     - Üksik sihijoon
   - Kontuurisegmendid on sihijoonte lisatüüp, mis lihtsustab sihijoonte tegemist.
   - Põllukontuuride läbimisel saab juht koostada ühe sihijoone sees erinevaid segmente.
   - Kontuurisegmentidest saate hõlpsasti põllupiiri koostada
   - Üks sihijoon võimaldab teha vaba kontuuriga ühte sihijoont.

Kliendi eelised

+ Uute põllupiiride ja sihijoonte lihtne haldamine ning koostamine

1. **Õigete otsuste vastuvõtmiseks reaalajas**
   - Reaalajas saagikuse kaardistamine annab reaalajalise ülevaate koristatud kultuuri saagikusest otse terminalil.
   - Reaalajalise kaardistamise vaade näitab põllu erinevat saagikust reaalajalises GPS-asukohapunktis.
   - Juht sisestab terminalil töökäsu andmed ja alustab saagikoristust.
   - Kuvada saab erinevaid kaardikihte, nagu koristatud ala, saagikus ja niiskus
   - Funktsioon nõuab GPS -andmete sisestamist paralleelsõidusüsteemi vastuvõtja kaudu.

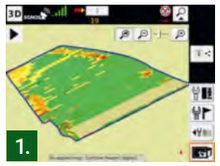

Kliendi eelised

+ Juht saab hõlpsasti ülevaate saagikusest ja reaalajas põllul halva saagikusega alad tuvastada
+ Täielikult kombaini terminali integreeritud

2. **TI Turn Assistant – põlluotstes pööramise abi**
   - Põlluotsa automaatika automaatseks ümberpööramiseks põlluotstes
   - See funktsioon võimaldab juhil põlluotstes pööramist automaatselt käivitada ja pööramiseks käskude jadasid koostada, k.a automaatroolisüsteem. Põlluotstes pööramiseks peab juht lihtsalt vajutama pöörde aktiveerimise klahvi.
   - AutoTurn ei sisalda täisautomaatset pööramist põlluotstes, mis käivitab põlluotsale jõudmisel pööramise automaatselt ilma klahvivajutuseta. See funktsioon tarnitakse koos MY24-ga

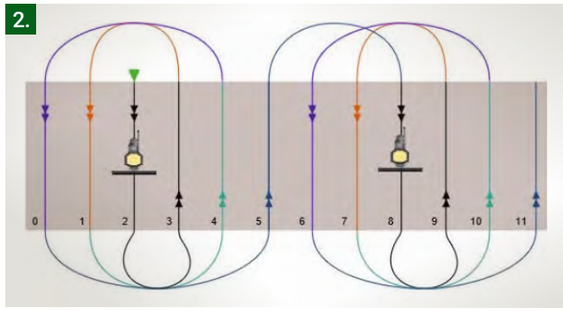

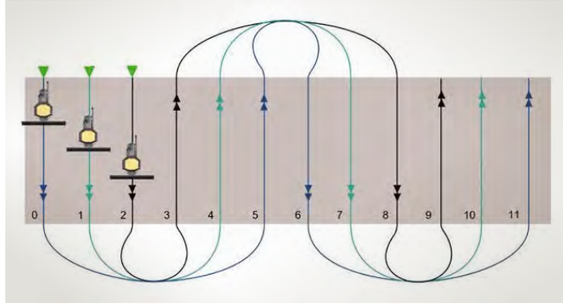

Kliendi eelised

+ Juhi koormuse vähenemine põlluotstes ümberpööramisel
+ Ideaalne püsimine töökäikudel

Connect telemeetria 5-aastase litsentsiga

- Fendt Connect on masinapargi haldamise telemeetriasüsteem, mis kogub andmeid masinate asukoha, sätete ja jõudluse kohta
- Võimaldab omanikul veebijuurdepääsu kaudu põllult reaalajas teavet saada
- Tehases paigaldatud ACM – juhtplokk (telemeetriavalmidusega) saadab andmeid mobiilsidevõrgu või satelliitide kaudu pilvepõhisele FUSE-platvormile, üldotstarbelisele platvormile (GPP)
- Andmed visualiseeritakse AGCO Connect – veebilehe ja rakenduse kaudu
- **Sisaldab Fendt Connect 5-aastast litsentsi**
- Kõiki IDEAL- kombaine saab tasuta registreerida 18 kuu jooksul alates tootmisest
- Veebileht võimaldab kogutud andmeid reaalajas vaadata või hiljem analüüsida
- Võimaldab masinate efektiivsust parandada
- Võimaldab suuremaid kasumimarginaale tänu masinate jõudluse haldamisele
- Selle valiku kasutamiseks on vaja aktiveeritud Connect Telemetry – telemeetrialahendust **kombainidevaheliseks andmevahetuseks**
- Lisateavet Connect telemeetria kohta leiate aadressilt: https://get.agcoconnect.com/

1. **Reaalajas viljamassi läbivoolu visualiseerimine**
   - Massi heliandurid piki rootorit (rootoreid) ja puhastussüsteemi võimaldavad tuvastada viljamassi voolu piki kombaini:
     - Eraldamine eest taha
     - Eraldamine vasakult ja paremalt
   - **Reaalajas** lihtne ja loogilise struktuuriga viljamassi masinas jaotumise näidik
   - **Terade jaotumine** – koormuskõverad näitavad juhile selgelt, kus toimub terade eraldamine, mis võimaldab kombaini seadistusi paremini täppishäälestada. Samuti aitavad need tuvastada sõelte ja peksukorvide osalist ummistumist, ilma et oleks vaja masinat peatada, samuti viljamassi ebaühtlast pealevoolu peksuaparaadile ja sõeltele.

Viljamassi voolu detailne vaade: juht saab kombaini tagant vasakule/paremale vaadata. Liigutades liugurit piki peksuaparaati, on võimalik visualiseerida eraldust igas alas.

HarvestPlus – koristusrežiimid

- **Mittemuutuv kiirus**
  - Võimalus töötada kahe püsikiiruse hoidjaga C1 ja C2
- **Kaldkonveieri ühtlane koormus**
  - Jälgib kaldkonveieri koormust ja kohandab vastavalt sellele sõidukiirust
- **Masina ühtlane koormus ja jõudlus**
  - Jälgib terakadu rootorist ja sõelakastist kombinatsioonis koos kaldkonveieri koormusega
- Taustal jälgitakse alati mootori koormust

Kliendi eelised

+ Lihtne masina juhtimine
+ Masina ühtlane koormus
+ Suurendab viljamassi läbivoolujõudlust päevas kuni 15%

IDEALharvest™

Automaatika – Automaatselt seadistuv kombain

- MAD-massiandurite kasutamine koos terakvaliteedi kaameraga võimaldab jälgida terakadu, purunenud terade hulka ja terapunkris oleva vilja puhtust (1)
- Rakenduses saab juht määrata kolmnurga (2) piires parima tegevusplaani vastavalt oma eelistustele. Masin kohandab koristusparameetreid päeva jooksul pidevalt vastavalt seatud kolmnurgale, isegi kui koristustingimused muutuvad
- Viljamassi läbivoolu liugurlüliti (3) võimaldab seadistada **maksimaalset kadu,** mis on juhi poolt aktsepteeritav
- Süsteem tagab optimeeritud seadistused vastavalt juhi poolt etteantud eelistustele mittemuutuvaks jõudluseks päeva jooksul, kompenseerides koristustingimuste pidevat muutumist

Kliendi eelised

+ Arvukad seadistusvõimalused terakvaliteedi, teraproovi ja läbivoolujõudluse mittemuutuvana hoidmiseks.
+ Reaalajas viljamassi läbivoolu jälgimine
+ Loogilise struktuuriga, lihtne ja juhtmevaba kombaini seadistuste juhtimine

Fendt Services.

Fendti masin on rangeimatele nõudmistele vastav kõrgtehnoloogiline toode. Seega pakuvad Fendti sertifitseeritud müügipartnerid esmaklassilist teenust.

FENDT CUSTOMER HOTLINE 24/7

Fendti klienditeeninduse abiliin võimaldab sertifitseeritud hooldusspartnerile ööpäevaringselt helistada

Parim toode parima kaitsega
Ekstraklassi teenindus ja teenused:
- meie koolitatud teeninduspersonali ja Teie vahel on lühike vahemaa
- 24/7 varuosade kättesaadavus kogu hooaja vältel
- 12-kuuline garantii Fendti originaalosadele ja nende paigaldusele

100 % kvaliteet. 100 % klienditeenindus: Fendt Services
- Fendti esitlusteenus
- Fendt Expert – juhikoolitus
- AGCO Finance – finantseerimis- ja rendipakkumised
- Fendt Care – hoolduslepingud ja pikendatud garantii
- Fendt Certified – kasutatud masinate programm

Tagage juba täna oma masina töökindlus ka tulevikus.

Fendti esitlusteenus
- Istuge traktorile ja proovige, selle asemel, et lihtsalt sellest rääkida
- Optimaalsete otsuste tegemise alus

Fendt Expert juhikoolitus
- Eksklusiivne, praktiline koolitus professionaalsete koolitajatega
- Efektiivsuse optimeerimine kõikide funktsioonide tundmaõppimise ja Fendti masina kogu jõudluspotentsiaali kasutamise teel

Individuaalsed finantseerimis- ja rendimudelid
- AGCO Finance laenu finantseerimine soodsate tingimuste, paindliku tähtajaga ja planeeritavate kuludega
- Kohandatud rendipakkumised Fendti müügipartnerite kaudu

Fendt Certified – Kasutatud masinate programm
Tõendatud ja sertifitseeritud kõrge Fendt kvaliteediga kasutatud põllumajandusmasinad
Teie eelised:
- Sertifitseerimine kooskõlas rangete kvaliteedistandarditega
- Põhjalik vastuvõtukontroll (tehnoloogia, kulumine, visuaalne kontroll)
- Kuluvosade põhjalik hooldus
- Vajadusel komponentide vahetamine, puhastamine ja värvimine
- Sisaldab garantiid

Fendt Care – Hoolduslepingud ja pikendatud garantii
- Kohandatud hooldus- ja remonditeenused, mis ületavad seadusjärgset garantiid
- Maksimaalne kasutuskindlus
- Paindlikud tähtajad ja tariifid koos omavastutusega ja ilma
- Täielik kulude kontroll ja plaanimiskindlus
- Ainult originaalosade paigaldamine, mis tagab standardkvaliteedi ja testitud funktsionaalse usaldusväärsuse Fendti masina optimaalseks väärtuse säilimiseks

Fendt Care.

Kulude kontroll ja planeerimiskindlus Fendt Care tariifidega

- Rikkalik pakkumine, et tagada uute masinate tööohutus ja remondiriski vältimine
- Täielik kulude kontroll koos parima teenindusega
- Masinapargi jaoks kohandatud lahendus alates hooldusleping kuni kõikehõlmava murevaba paketini, mis sisaldab ka asendusmasinat

Nutitelefoni rakendus „AGCO Parts Books to go“

- Varuosade kiireks ja lihtsaks leidmiseks ja tellimiseks
- Rakendus on saadaval allalaadimiseks App Store'is ja Google Play Store'is
- Juurdepääs andmetele Fendti müügipartneri kaudu

App Store

Google Play Store

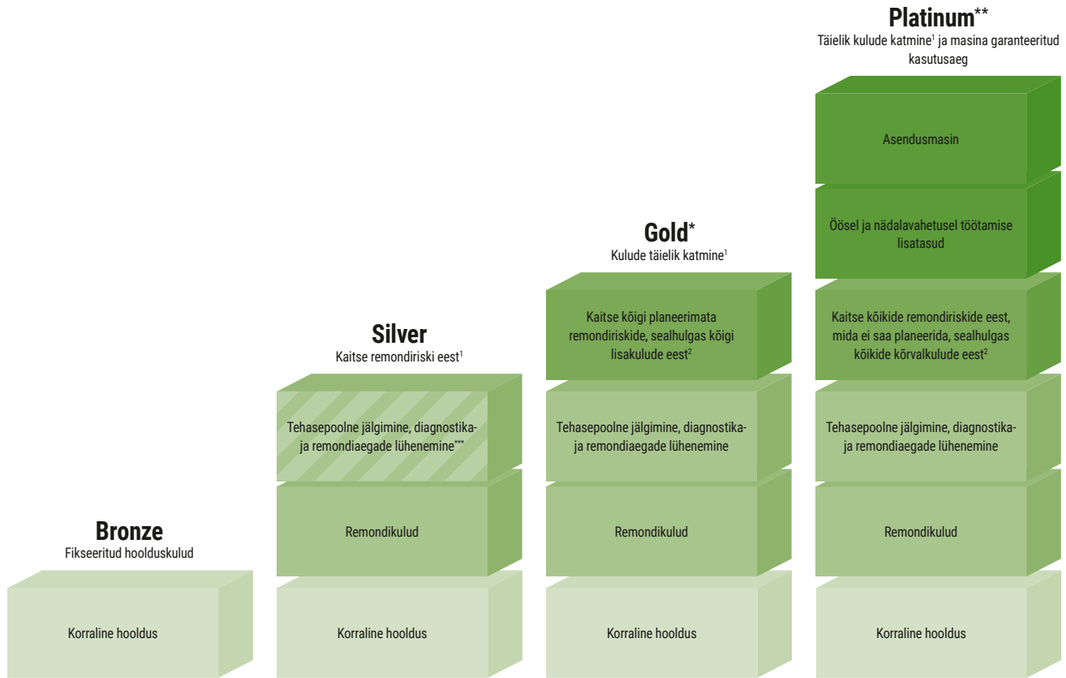

		Kulude kokkuhoid Fendt Connect telemeetrialahendusega (tellimisel lisavarustus)		Ainult Fendt Connect telemeetrialahendusega traktoritele
Saadaval	**Kogu Fendt-portfell**	**Kogu Fendt-portfell**	**Ratastraktor Fendt Connecti & teleskooplaaduriga[8]**	**Fendt Connect ratastraktor**
kliendi soodustused (koos omavastutusega)	Masina töökindlus	Kaitse suurte kahjude eest[3] (490 eurot) Täielik kaitse atraktiivsetel tingimustel (190 eurot) Täielik kaitse koos kulude täieliku kontrolliga (0 eurot)	Täielik kaitse koos kulude täieliku kontrolliga, mis hõlmab ka kõiki lisakulusid (0 eurot)	Täielik kaitse koos täieliku kulude kontrolliga, sealhulgas kõik lisakulud ja masina garanteeritud tööaeg (0 eurot)
Pikendatud garantii maksimaalne katmine	8 aastat / 8000 töötundi	5 aastat / 3000 töötundi 5 aastat / 5000 töötundi 3 aastat / 2000 TT[4]	3 aastat / 4 000 TT[5] 3 aastat / 25 000 rulli[6]	5 aastat / 50000 rulli 8 aastat / 4000 pumba h 5 aastat / 8000 töötundi 5 aastat / 750 TT[7]

TT = Töötunnid; T = tunnid; [1] v.a kulumine; [2] sõidukulud, hoiustamine/pukseerimine, veaotsing täiendavate diagnostikavahenditega, kontrollstendi, õlide ja filtrite kasutamine mootori/jõuülekande remontimise korral; [3] saadaval ainult iseliikuvate masinate ja RG300 & Momentum masinate puhul; [4] ainult ISOBUS-iga ühilduvad seadmed; [5] ainult PR, VR & XR ; [6] k.a Rollector; [7] ainult Momentum 16 & 24; [8] Gold tariif teleskooplaaduri jaoks on saadaval ka ilma Connect telemeetrialahenduseta; * Gold tariif saadaval ainult DE/FR/GB/IT/BG/CZ/EE/HR/HU/LT/FI/LV/MD/RO/RS/SE/SI/SK/UA/AT/LU/NL/CH/BE/BY/NO/PL/DK; ** Platinum saadaval ainult DE, EN, FR; *** tellimisel lisavarustus koos Fendt Connectiga

Varustusversioonid ja tehnilised üksikasjad

		IDEAL 7	IDEAL 7PL	IDEAL 7T	IDEAL 8	IDEAL 8PL	IDEAL 8T
Heeder							
PowerFlow heedri laiused alates - kuni	m	7.70-10.70	7.70-10.70	7.70-10.70	9.20-12.20	9.20-12.20	9.20-12.20
PowerFlow heedri vikati lõikesagedus	lõiget/minutis	1220	1220	1220	1220	1220	1220
Heedri TerraControl II™ töökõrguse ja kallutuse regulaator		■	■	■	■	■	■
Haspli töökiiruse automaatne muutmine		■	■	■	■	■	■
Elektriline rapsivikat		□	□	□	□	□	□
Kiirliitmik		■	■	■	■	■	■
Haspli hüdrauliline käiguosa		■	■	■	■	■	■
Kaldkonveier							
EHU (Eyeshot Hook Up) kiirühendus heedrile		■	■	■	■	■	■
AutoDock™ - automaatne ühendus heedrile		□	□	□	□	□	□
Heedri muutuva kiirusega käiguosa		□	□	□	□	□	□
HP - lõikenurga hüdrauliline reguleerimine		□	□	□	□	□	□
Kaldkonveieri ketid	arv	3	3	3	3	3	3
Hüdrauliline revers		■	■	■	■	■	■
Peksumasin							
Dual Helix - kahe rootoriga peksuaparaat		■	■	■	■	■	■
Rootorid	arv	1	1	1	2	2	2
Rootori läbimõõt	mm	600	600	600	600	600	600
Rootori pikkus	mm	4838	4838	4838	4838	4838	4838
Rootori kiirus	p/min	280-1160	280-1160	280-1160	280-1160	280-1160	280-1160
Helix - peksuaparaadi peksukorvi pind	m²	0.83	0.83	0.83	1.66	1.66	1.66
Helix - peksuaparaadi eralduspind	m²	1.44	1.44	1.44	1.92	1.92	1.92
Sööterootori läbimõõt	mm	600	600	600	600	600	600
Sööterootori töökiirus	p/min	285-656 / 200-828	285-656 / 200-828	285-656 / 200-828	285-656 / 200-828	285-656 / 200-828	285-656 / 200-828
Järelpeks							
Separatsiooni üldpind	m²	2.27	2.27	2.27	3.58	3.58	3.58
Puhastus							
Cyclone - puhastussüsteem		■	■	■	■	■	■
IDEALbalance™ - järelpeksu kaldpinnad		■	■	■	■	■	■
Transpordilaua pind	m²	2.05	2.05	2.05	2.05	2.05	2.05
Ülemise sõela pind	m²	2.71	2.71	2.71	2.71	2.71	2.71
Alumise sõela pind	m²	2.19	2.19	2.19	2.19	2.19	2.19
Sõelte kogupind	m²	4.9	4.9	4.9	4.9	4.9	4.9
Ventilaatori töökiirus	p/min	150-1350	150-1350	150-1350	150-1350	150-1350	150-1350
Tuulutusega topeltkaskaad		■	■	■	■	■	■
Järelpeksu suunatud viljamassi näidik		■	■	■	■	■	■
Terapunker							
Streamer 210 - punkri tühjenduskiirus 210 l/s / 17100 l**		□		□	□		□
Streamer 140 - punkri tühjenduskiirus 140 l/s / 12 500 l**		■	■	■	■	■	■
Standardvarustuse terapunker Seeriavarustus / lisavarustus		Streamer 140 / Streamer 210	- / -	Streamer 140	Streamer 140 / Streamer 210	- / -	- / -
ParaLevel terapunker Seeriavarustus / lisavarustus		Streamer 140 / -	Streamer 140 / -	Streamer 140	- / -	Streamer 140 / -	- / -
TrakRide terapunker Seeriavarustus / lisavarustus		Streamer 140 / Streamer 210	- / -	Streamer 140 / Streamer 210	Streamer 210 / -	Streamer 210 / -	Streamer 140 / Streamer 210
ScrollSwing - väljalaadimistoru asendi muutmine		■	■	■	■	■	■
Terapunkri mahutavus	liitrid	12500	12500	12500	12500	12500	12500
Ülevalt tühjendamine		■	■	■	■	■	■
Tühjendamiskiirus	l/s	140	140	140	140	140	140
StreamerGates - tühjendamiskiiruse reguleerimine		■	■	■	■	■	■
Max. tühjenduskõrgus	m	4.28	4.28	4.28	4.28	4.28	4.28
Terapunkri sisevalgustus		■	■	■	■	■	■
Seadistatav täituvustaseme hoiatus		■	■	■	■	■	■
Redel ohutuks terapunkrisse minekuks		■	■	■	■	■	■
Proovivõtu luuk ja renn		■	■	■	■	■	■
Terapunkri tühjendustoru 7.0 m S - fikseeritud		■	■	■	■	■	■
Terapunkri tühjendustoru 8.4 m M - fikseeritud		■	■	■	■	■	■
Terapunkri tühjendustoru 8.4 m M - kokkuklapitav		□	□	□	□	□	□
Terapunkri tühjendustoru 9.9 m L - fikseeritud		□	□	□	□	□	□
Terapunkri tühjendustoru 9.9 m L - kokkuklapitav		□	□	□	□	□	□

* = olenevalt riigist võivad kehtida lisapiirangud **= ParaLevel-mudelitel võivad väärtused olla teistsugused ***= saadaval ainult koos TrakRide poolroomik veermikuga

Põhi- ja lisavarustus
Põhivarustus: ■
Lisavarustus: □

		IDEAL 7	IDEAL 7PL	IDEAL 7T	IDEAL 8	IDEAL 8PL	IDEAL 8T
Põhupeenesti							
BaseCut - 56 hammastatud nuga		■	■	■	□	□	□
ShortCut - 112 hammastatud nuga		□	□	□	■	■	■
Põhupeenesti ümberseadistamine - kabiinist		□	□	□	□	□	□
Aganalaotur		■	■	■	■	■	■
ActiveSpread - aganalaotur		□	□	□	□	□	□
ActiveSpread SwingFlow		□	□	□	□	□	□
Mootor							
MAN-mootor					■	■	■
AGCO Power mootor		■	■	■			
Jahutussüsteem AirSense®		■	■	■	■	■	■
Heitmenorm V / etapp 5		■	■	■	■	■	■
Silindrid	arv	7	7	7	6	6	6
Töömaht	liitrid	9.8	9.8	9.8	12.4	12.4	12.4
Mootori nimipöörded	p/min	1900	1900	1900	1900	1900	1900
Max. võimsus koos PowerBoost - lisavõimsusega punkri tühjendamiseks (vastavalt normile ECE R 120)	kW/hj	336/451	336/451	336/451	401/538	401/538	401/538
Kütusepaagi mahutavus	liitrit	1000/1250	1000/1250	1000/1250	1000/1250/1500	1000/1250/1500	1000/1250/1500
AdBlue paagi mahutavus	liitrid	180	180	180	180	180	180
Õhukompressor		□	□	□	□	□	□
Veermik							
Käigukast MotionShift		■	■	■	■	■	■
Käikusid	arv	2	2	2	2	2	2
Elektriline käiguvahetus		■	■	■	■	■	■
Max. sõidukiirus*	km/h	40	40	40	40	40	40
Nelikvedu 4WD		□	□	□	□	□	□
Raskevedude Heavy Duty-käiguvahetuspakett							□
TrakRide roomikud				■			■
ParaLevel kallakute kompensaator			■			■	
Kabiin							
Vision - kabiin		■	■	■	■	■	■
IDEALdrive TM*** juhtimine Joystick-juhtkangi abil				□			□
Õhkvedrustusega juhiiste		■	■	■	■	■	■
Juhiiste Deluxe		□	□	□	□	□	□
Automaatne kliimaseade		■	■	■	■	■	■
Elektrilised soojendatavad tahavaatepeeglid		■	■	■	■	■	■
Lisa lainurk-tahavaatepeegel		■	■	■	■	■	■
Full LED - töötuled		□	□	□	□	□	□
Raadio		□	□	□	□	□	□
Tahasuunas sõidu kaamera		■	■	■	■	■	■
360° kaamerasüsteem		□	□	□	□	□	□
Kaassõitja istmes asuv külmikkarp		■	■	■	■	■	■
Terakao näidik		■	■	■	■	■	■
ProSound - helisüsteem		□	□	□	□	□	□
PowerFold - kokkupööratavad kabiiniastmed		■	■	■	■	■	■
Mobiiltelefoni laadija		□	□	□	□	□	□
iPad-i lisahoidik		□	□	□	□	□	□
Fendt Variotronic juhtimiskeskus							
Fendt Variotronic juhtimiskeskus		■	■	■	■	■	■
Fendt Varioterminal 10.4"		■	■	■	■	■	■
Fendt - koristusparameetrite monitor		■	■	■	■	■	■
SmartConnect™ App rakendus iPad tahvelarvutiga ühenduse loomiseks		□	□	□	□	□	□
HarvestPlus - automaatne viljavoo muutmine		■	■	■	■	■	■
IDEALharvest™ - seadete optimeerimine		□	□	□	□	□	□
Fendt VarioGuide NovAtel/Trimble- paralleelsõidusüsteem		■	■	■	■	■	■
Fendt VarioGuide paralleelsõidusüsteemi valmidus		■	■	■	■	■	■
Fendt VarioDoc Pro dokumenteerimissüsteem		■	■	■	■	■	■
Fendt VarioDoc Pro dokumenteerimissüsteem		□	□	□	□	□	□
Fendt Connect		■	■	■	■	■	■
TI Turn Assistant		□	□	□	□	□	□
Saagikuse ja niiskuse mõõtmine		■	■	■	■	■	■
Saagikuse kaardistamine		□	□	□	□	□	□
Massid ja mõõdud							
Pikkus ilma heedrita	m	9.13	9.13	9.13	9.13	9.13	9.13
Laius ilma heedrita	m	3.29-3.89	3.49-3.89	3.29-3.79	3.29-3.89	3.49-3.89	3.29-3.79
Kõrgus	m	3.99	3.99	3.99	3.99	3.99	3.99

Varustusversioonid ja tehnilised üksikasjad

		IDEAL 9	IDEAL 9PL	IDEAL 9T	IDEAL 10T
Heeder					
PowerFlow heedri laiused alates - kuni	m	10.70-12.20	10.70-12.20	10.70-12.20	10.70-12.20
PowerFlow heedri vikati lõikesagedus	lõiget/minutis	1220	1220	1220	1220
Heedri TerraControl II™ töökõrguse ja kallutuse regulaator		■	■	■	■
Haspli töökiiruse automaatne muutmine		■	■	■	■
Elektriline rapsivikat		□	□	□	□
Kiirliitmik		■	■	■	■
Haspli hüdrauliline käiguosa		■	■	■	■
Kaldkonveier					
EHU (Eyeshot Hook Up) kiirühendus heedrile		■	■	■	■
AutoDock™ - automaatne ühendus heedrile		□	□	□	□
Heedri muutuva kiirusega käiguosa		□	□	□	□
HP - lõikenurga hüdrauliline reguleerimine		□	□	□	□
Kaldkonveieri ketid	arv	4	4	4	4
Hüdrauliline revers		■	■	■	■
Peksumasin					
Dual Helix - kahe rootoriga peksuaparaat		■	■	■	■
Rootorid	arv	2	2	2	2
Rootori läbimõõt	mm	600	600	600	600
Rootori pikkus	mm	4838	4838	4838	4838
Rootori kiirus	p/min	280-1160	280-1160	280-1160	280-1160
Helix - peksuaparaadi peksukorvi pind	m²	1.66	1.66	1.66	1.66
Helix - peksuaparaadi eralduspind	m²	2.40	2.40	2.40	2.88
Sööterootori läbimõõt	mm	600	600	600	600
Sööterootori töökiirus	p/min	200-828	200-828	200-828	200-828
Järelpeks					
Separatsiooni üldpind	m²	4.06	4.06	4.06	4.54
Puhastus					
Cyclone - puhastussüsteem		■	■	■	■
IDEALbalance™ - järelpeksu kaldpinnad		■	■	■	■
Transpordilaua pind	m²	2.05	2.05	2.05	2.05
Ülemise sõela pind	m²	2.98	2.98	2.98	2.98
Alumise sõela pind	m²	2.42	2.42	2.42	2.42
Sõelte kogupind	m²	5.4	5.4	5.4	5.4
Ventilaatori töökiirus	p/min	150-1350	150-1350	150-1350	150-1350
Tuulutusega topeltkaskaad		■	■	■	■
Järelpeksu suunatud viljamassi näidik		■	■	■	■
Terapunker					
Streamer 210 - punkri tühjenduskiirus 210 l/s / 17100 l**		■		■	■
Streamer 140 - punkri tühjenduskiirus 140 l/s / 12 500 l**			■		
Standardvarustuse terapunker Seeriavarustus / lisavarustus		Streamer 210 / -	- / -	- / -	- / -
ParaLevel terapunker Seeriavarustus / lisavarustus		- / -	Streamer 140 / -	- / -	- / -
TrakRide terapunker Seeriavarustus / lisavarustus		Streamer 210 / -	Streamer 210 / -	Streamer 210 / -	Streamer 210 / -
ScrollSwing - väljalaadimistoru asendi muutmine		■	■	■	■
Terapunkri mahutavus	liitrid	17100	12500	17100	17100
Ülevalt tühjendamine		■	■	■	■
Tühjendamiskiirus	l/s	210	140	210	210
StreamerGates - tühjendamiskiiruse reguleerimine		■	■	■	■
Max. tühjenduskõrgus	m	4.95	4.95	4.95	4.95
Terapunkri sisevalgustus		■	■	■	■
Seadistatav täituvustaseme hoiatus		■	■	■	■
Redel ohutuks terapunkrisse minekuks		■	■	■	■
Proovivõtu luuk ja renn		■	■	■	■
Terapunkri tühjendustoru 7.0 m S - fikseeritud		□	□	□	
Terapunkri tühjendustoru 8.4 m M - fikseeritud		□	□	□	■
Terapunkri tühjendustoru 8.4 m M - kokkuklapitav		■	■	■	■
Terapunkri tühjendustoru 9.9 m L - fikseeritud		□	□	□	□
Terapunkri tühjendustoru 9.9 m L - kokkuklapitav		□	□	□	□

* = olenevalt riigist võivad kehtida lisapiirangud **= ParaLevel-mudelitel võivad väärtused olla teistsugused ***= saadaval ainult koos TrakRide poolroomik veermikuga

Põhi- ja lisavarustus
Põhivarustus: ■
Lisavarustus: □

		IDEAL 9	IDEAL 9PL	IDEAL 9T	IDEAL 10T
Põhupeenesti					
BaseCut - 56 hammastatud nuga		□	□	□	
ShortCut - 112 hammastatud nuga		■	■	■	■
Põhupeenesti ümberseadistamine - kabiinist		□	□	□	□
Aganalaotur		■	■	■	■
ActiveSpread - aganalaotur		□	□	□	□
ActiveSpread SwingFlow		□	□	□	■
Mootor					
MAN-mootor		■	■	■	■
Jahutussüsteem AirSense®		■	■	■	■
Heitmenorm V / etapp 5		■	■	■	■
Silindrid	arv	6	6	6	6
Töömaht	liitrid	15.2	15.2	15.2	16.2
Mootori nimipöörded	p/min	1900	1900	1900	1900
Max. võimsus koos PowerBoost - lisavõimsusega punkri tühjendamiseks (vastavalt normile ECE R 120)	kW/hj	438/647	438/647	438/647	581/790
Kütusepaagi mahutavus	liitrit	1000/1250/1500	1000/1250/1500	1000/1250/1500	1000/1250/1500
AdBlue paagi mahutavus	liitrid	180	180	180	180
Õhukompressor		□	□	□	□
Veermik					
Käigukast MotionShift		■	■	■	■
Käikusid	arv	2	2	2	2
Elektriline käiguvahetus		■	■	■	■
Max. sõidukiirus*	km/h	40	40	40	40
Nelikvedu 4WD		□	□	□	□
Raskevedude Heavy Duty-käiguvahetuspakett		□	□	■	■
TrakRide roomikud				■	■
ParaLevel kallakute kompensaator			■		
Kabiin					
Vision - kabiin		■	■	■	■
IDEALdrive TM*** juhtimine Joystick-juhtkangi abil				□	□
Õhkvedrustusega juhiiste		■	■	■	■
Juhiiste Deluxe		□	□	□	□
Automaatne kliimaseade		■	■	■	■
Elektrilised soojendatavad tahavaatepeeglid		■	■	■	■
Lisa lainurk-tahavaatepeegel		■	■	■	■
Full LED - töötuled		□	□	□	□
Raadio		□	□	□	□
Tahasuunas sõidu kaamera		■	■	■	■
360° kaamerasüsteem		□	□	□	□
Kaassõitja istmes asuv külmikkarp		■	■	■	■
Terakao näidik		■	■	■	■
ProSound - helisüsteem		□	□	□	□
PowerFold - kokkupööratavad kabiiniastmed		■	■	■	■
Mobiiltelefoni laadija		□	□	□	□
iPad-i lisahoidik		□	□	□	□
Fendt Variotronic juhtimiskeskus					
Fendt Variotronic juhtimiskeskus		■	■	■	■
Fendt Varioterminal 10.4"		■	■	■	■
Fendt - koristusparameetrite monitor		■	■	■	■
SmartConnect™ App rakendus iPad tahvelarvutiga ühenduse loomiseks		□	□	□	□
HarvestPlus - automaatne viljavoo muutmine		■	■	■	■
IDEALharvest™ - seadete optimeerimine		□	□	□	□
Fendt VarioGuide NovAtel/Trimble- paralleelsõidusüsteem		■	■	■	■
Fendt VarioGuide paralleelsõidusüsteemi valmidus		■	■	■	■
Fendt VarioDoc Pro dokumenteerimissüsteem		■	■	■	■
Fendt VarioDoc Pro dokumenteerimissüsteem		□	□	□	□
Fendt Connect		■	■	■	■
TI Turn Assistant		□	□	□	□
Saagikuse ja niiskuse mõõtmine		■	■	■	■
Saagikuse kaardistamine		□	□	□	□
Massid ja mõõdud					
Pikkus ilma heedrita	m	10.63	10.63	10.63	10.63
Laius ilma heedrita	m	3.29-3.79	3.49-3.89	3.29-3.79	3.29-3.79
Kõrgus	m	3.99	3.99	3.99	3.99

FENDT

It’s Fendt. Sest me mõistame põllumajandust.

www.fendt.com

AGCO GmbH – Fendt-Marketing
87616 Marktoberdorf, Saksamaa

AGCO
Your Agriculture Company

Fendt on AGCO ülemaailmne kaubamärk.
Kõik andmed masinate tarnimise, välimuse, võimsuse, mõõtude ja masside, kütuse- ning ekspluatatsioonikulude kohta vastavad käesoleva prospekti trükkimineku ajal olemasolevale infole. Need võivad ostmise ajaks muutuda. Teie Fendti edasimüüja teavitab Teid võimalikest muudatustest koheselt. Prospektis toodud masinatel pole näidatud riigipõhist varustust.

ET/2301